BRESSER junior

Startovací sada pro mikroskopii
Štartovacia súprava na mikroskopiu

Art. No. 8859460

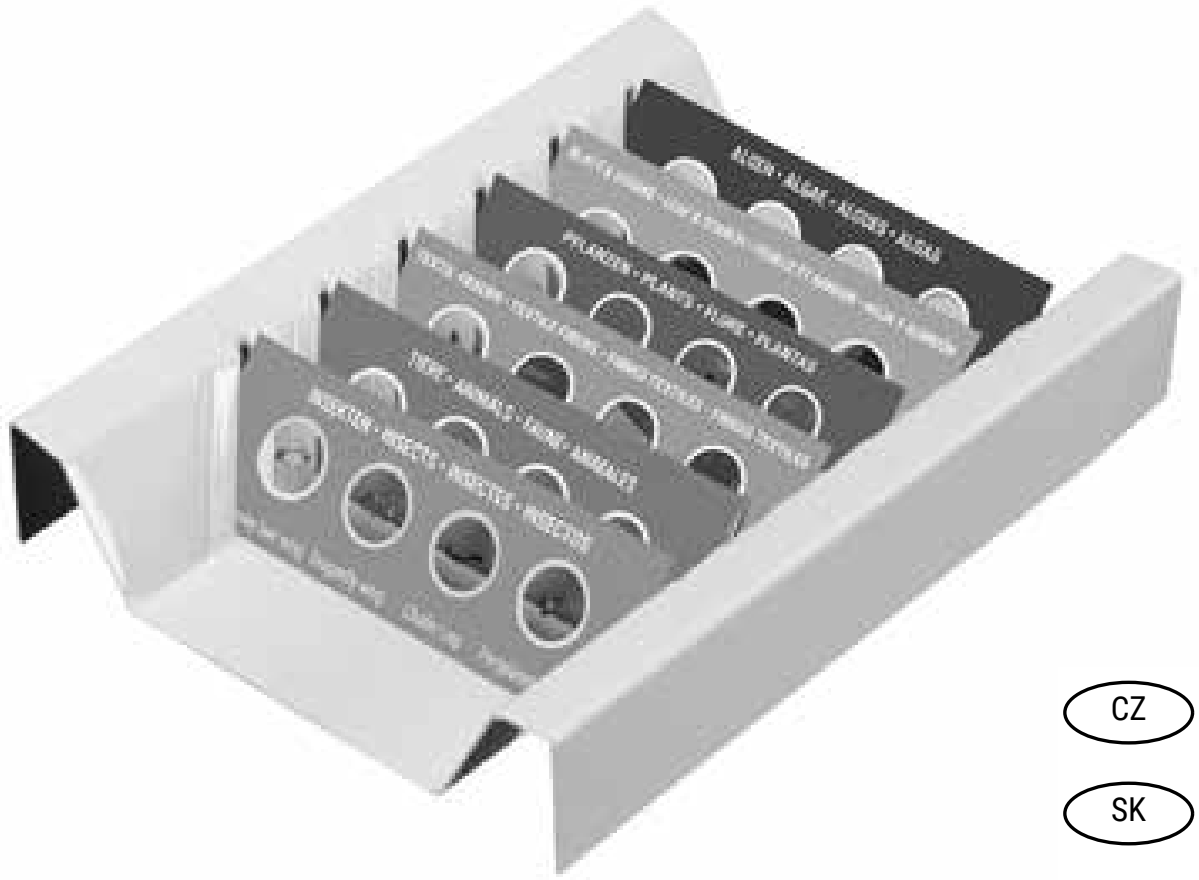

CZ **Návod k obsluze**

SK **Návod na obsluhu**

NÁVOD KE STAŽENÍ
NÁVOD NA STIAHNUTIE

www.bresser.de/P8859460

ČASTÉ DOTAZY
ČASTÉ OTÁZKY

www.bresser.de/faq

SERVIS A ZÁRUKA

www.bresser.de/warranty_terms

EXPERIMENTY

www.bresser.de/downloads

PRŮVODCE MIKROSKOPIÍ
SPRIEVODCA MIKROSKOPIOU

www.bresser.de/guide

CZ **Návod k obsluze** **4**

SK **Návod na obsluhu** **6**

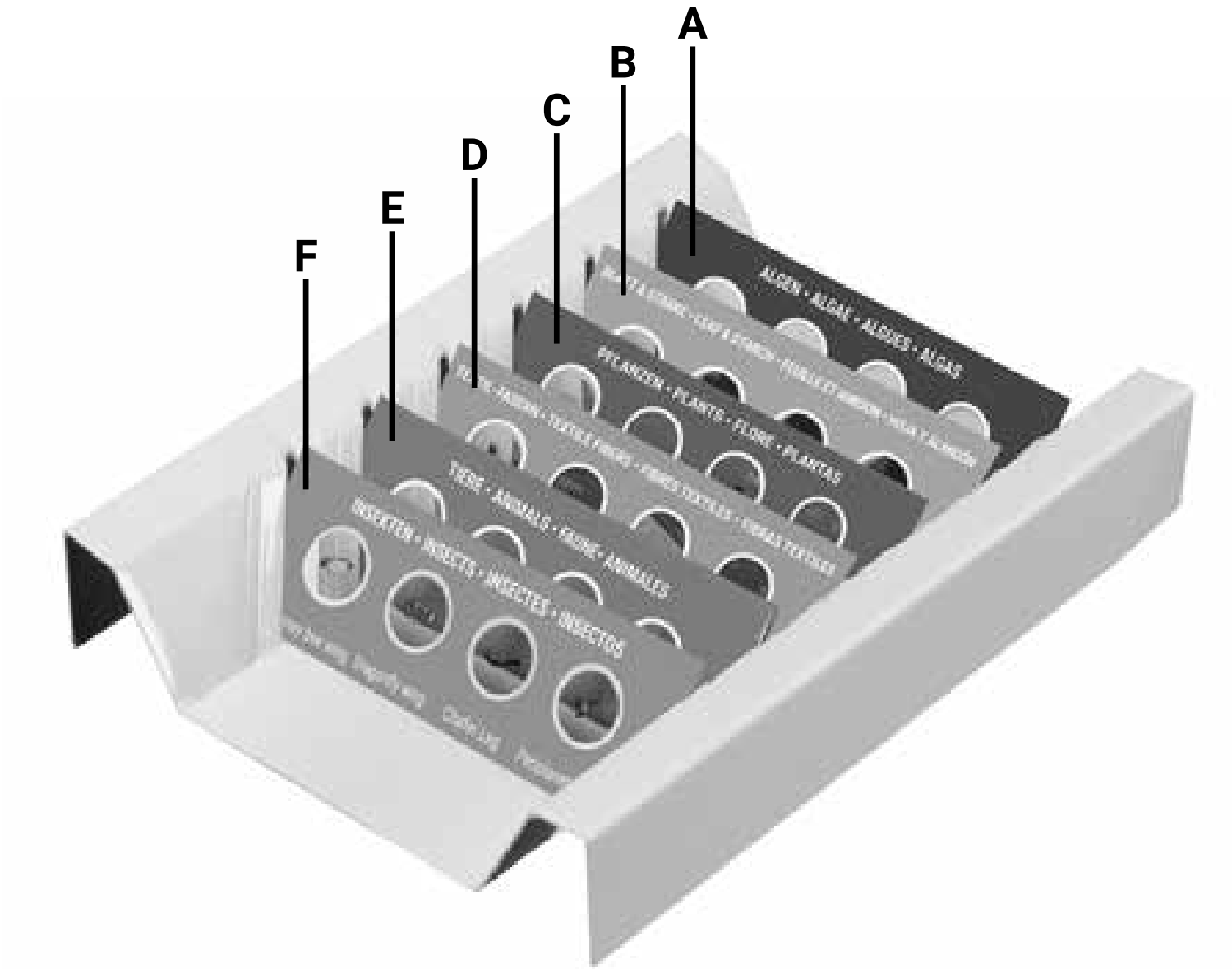
A
B
C
D
E
F
ALGEN • ALGAE • ALGUES • ALGAS
PFLANZEN • PLANTS • FLORE • PLANTAS
TIERE • ANIMALS • FAUNE • ANIMALES
INSEKTEN • INSECTS • INSECTES • INSECTOS

Obalové materiály (plastové sáčky, gumičky apod.) uchovávejte mimo dosah dětí! Hrozí NEBEZPEČÍ UDUŠENÍ!

Zabraň kontaktu vzorků s očima nebo ústy.

Po provedení pokusů si vždy umyj ruce.

Obsah balení:

A: Řasy: šroubatka, vláknitá řasa, Ulotrichaceae, buchanky (Cyclops)
B: Listy a škrob: list ptačího zobu, list oleandru, kukuřičný škrob, bramborový škrob
C: Rostliny: kořen kukuřice, kořen podzemnice olejné, stonek lufy, kmen borovice
D: Textilní vlákna: bavlněné vlákno, nylonové vlákno, hedvábná vlákna, písmeno „e“
E: Zvířata: rybí šupiny, velbloudí chlup, slepičí pero, kachní pero
F: Hmyz: křídlo včely medonosné, křídlo vážky, noha brouka, noha švába

Experimenty
Na internetu najdeš pod následujícím odkazem brožury se zajímavými pokusy, které můžeš vyzkoušet: http://www.bresser.de/downloads

ES prohlášení o shodě

Společnost Bresser GmbH vypracovala prohlášení o shodě v souladu s platnými směrnicemi a příslušnými normami. Úplné znění ES prohlášení o shodě je dostupné na následující internetové adrese:
www.bresser.de/download/8859460/CE/8859460_CE.pdf

LIKVIDACE



Obalové materiály vytřiďte podle druhu. Informace o správné likvidaci získáte u místní společnosti zajišťující likvidaci odpadu nebo na úřadu pro životní prostředí.

Záruka a servis

Běžná záruční doba činí 2 roky a začíná dnem nákupu. Pro využití dobrovolně prodloužené záruční doby uvedené na dárkovém obalu je nutná registrace na našich webových stránkách.

Úplné záruční podmínky, informace o prodloužení záruční doby a servisních službách naleznete na www.bresser.de/garantiebedingungen.

Obalové materiály (plastové vrecká, gumičky a pod.) uchovávajte mimo dosahu detí! Hrozí NEBEZPEČENSTVO UDUSENIA!

Zabráň kontaktu vzoriek s očami alebo ústami.

Po vykonaní pokusov si vždy umy ruky.

Obsah balenia:

A: Riasy: závitnicovka, vláknitá riasa, Ulotrichaceae, cyklopy (Cyclops)
B: Listy a škrob: list vtáčieho zobu, list oleandra, kukuričný škrob, zemiakový škrob
C: Rastliny: koreň kukurice, koreň podzemnice olejnej, stonka lufy, kmeň borovice
D: Textilné vlákna: bavlnené vlákno, nylonové vlákno, hodvábne vlákna, písmeno „e“
E: Zvieratá: rybie šupiny, ťaví chlp, slepačie pero, kačacie pero
F: Hmyz: krídlo včely medonosnej, krídlo vážky, noha chrobáka, noha švába

Experimenty
Na internete nájdeš pod nasledujúcim odkazom brožúry so zaujímavými pokusmi, ktoré môžeš vyskúšať: http://www.bresser.de/downloads

ES vyhlásenie o zhode

Spoločnosť Bresser GmbH vypracovala vyhlásenie o zhode v súlade s platnými smernicami a príslušnými normami. Úplné znenie ES vyhlásenia o zhode je dostupné na nasledujúcej internetovej adrese:
www.bresser.de/download/8859460/CE/8859460_CE.pdf

LIKVIDÁCIA

Obalové materiály vytrieďte podľa druhu. Informácie o správnej likvidácii získate v miestnej spoločnosti zabezpečujúcej likvidáciu odpadu alebo na úrade životného prostredia.

Záruka a servis

Bežná záručná doba je 2 roky a začína sa dňom nákupu. Na využitie dobrovoľne predĺženej záručnej doby uvedenej na darčekovom obale je potrebná registrácia na našich webových stránkach.

Úplné záručné podmienky, informácie o predĺžení záručnej doby a servisných službách nájdete na www.bresser.de/garantiebedingungen.

Bresser GmbH

Gutenbergstr. 2
DE-46414 Rhede
Německo / Nemecko

Bresser UK Ltd.

Suite 3G, Eden House
Enterprise Way · Edenbridge,
Kent TN8 6HF · Great Britain

www.bresser-junior.de

Chyby a technické změny vyhrazeny. / Chyby a technické zmeny vyhradené.
Manual_8859460_CZ-SK_v022023a · Překlad z DE / Preklad z DE