BRESSER
Youngster

Art. No. 15150

Digitální ruční mikroskop
Digitálny ručný mikroskop



CZ **NÁVOD K OBSLUZE**

SK **NÁVOD NA OBSLUHU**

CZ

Další informace o výrobku a dostupné překlady návodu najdete na našem webu. Použijte QR kód nebo odkaz níže.

SK

Ďalšie informácie o výrobku a dostupné preklady návodu nájdete na našom webe. Použite QR kód alebo odkaz nižšie.

STAŽENÍ / STIAHNUTIE

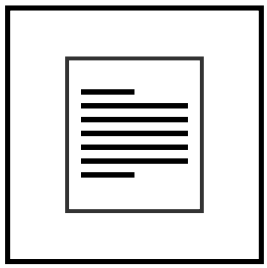

www.bresser.de/P15150

DOTAZY / OTÁZKY



www.bresser.de/faq

POKUSY

www.bresser.de/downloads

ZÁRUKA A SERVIS

www.bresser.de/warranty_terms

FR

FR

Cet appareil, ses accessoires, cordons et batterie se recyclent

À DÉPOSER EN MAGASIN

OU

À DÉPOSER EN DÉCHÈTERIE

Points de collecte sur www.quefairedemesdechets.fr
Privilégiez la réparation ou le don de votre appareil !

FSC
www.fsc.org
RECYCLED
Paper from recycled material
FSC® C126414

(CZ) NÁVOD K OBSLUZE **4**

(SK) NÁVOD NA OBSLUHU **18**

SERVIS **32**

OBSAH

1. Všeobecná upozornění 4
2. Obsah balení 6
3. Přehled dílů 7
4. Nabíjení 11
5. Výrobce akumulátoru 11
6. Zapnutí 11
7. Pohyb v nabídce 11
8. Režim fotografování a videa 12
9. Režim přehrávání 14
10. Pokyny k čištění 15
11. Likvidace 16
12. EU prohlášení o shodě 17
13. Záruka 17

1. VŠEOBECNÁ UPOZORNĚNÍ

• **NEBEZPEČÍ UDUŠENÍ!** Obalové materiály (plastové sáčky, gumičky apod.) uchovávejte mimo dosah dětí. Výrobek obsahuje malé části, které by děti mohly spolknout. Hrozí udušení!

• Přístroj obsahuje elektronické součásti napájené ze zdroje proudu. Děti při používání nikdy nenechávejte bez dozoru. Přístroj používejte pouze podle pokynů v návodu,

jinak hrozí ÚRAZ ELEKTRICKÝM PROUDEM!

- **NEBEZPEČÍ ÚRAZU ELEKTRICKÝM PROUDEM!** Napájecí a propojovací kabely, prodlužovací kabely ani konektory neohýbejte, nestlačujte a netahejte za ně. Chraňte kabely před ostrými hranami a teplem. Před použitím zkontrolujte, zda přístroj, kabely a konektory nejsou poškozené. Poškozený přístroj ani přístroj s poškozenými částmi vedoucími proud nikdy nepoužívejte. Poškozené díly musí ihned vyměnit autorizovaný servis.

- **NEBEZPEČÍ POŠKOZENÍ!** Přístroj nerozebírejte. V případě závady se obraťte na odborného prodejce. Ten kontaktuje servisní středisko a v případě potřeby přístroj odešle k opravě.

- Přístroj nezkratujte ani nevhazujte do ohně! Nadměrné teplo a nesprávné zacházení mohou způsobit zkrat, požár nebo výbuch!

- Hračka obsahuje baterie, které nelze vyměnit.

- Návod a obal uschovejte, protože obsahují důležité informace.

Před použitím pravidelně kontrolujte, zda kabel, zástrčka, kryt nebo jiné části napájecího zdroje nejsou poškozené. Zdroj nepoužívejte, dokud nebude závada odstraněna. Hračka není určena pro děti do tří let. Hračku

používejte pouze s doporučeným napájecím adaptérem.
Napájecí adaptér není hračka. Hračku nepřipojujte k více napájecím adaptérům, než je doporučeno.

2. OBSAH BALENÍ

Ruční mikroskop, kabel USB-C, návod k obsluze

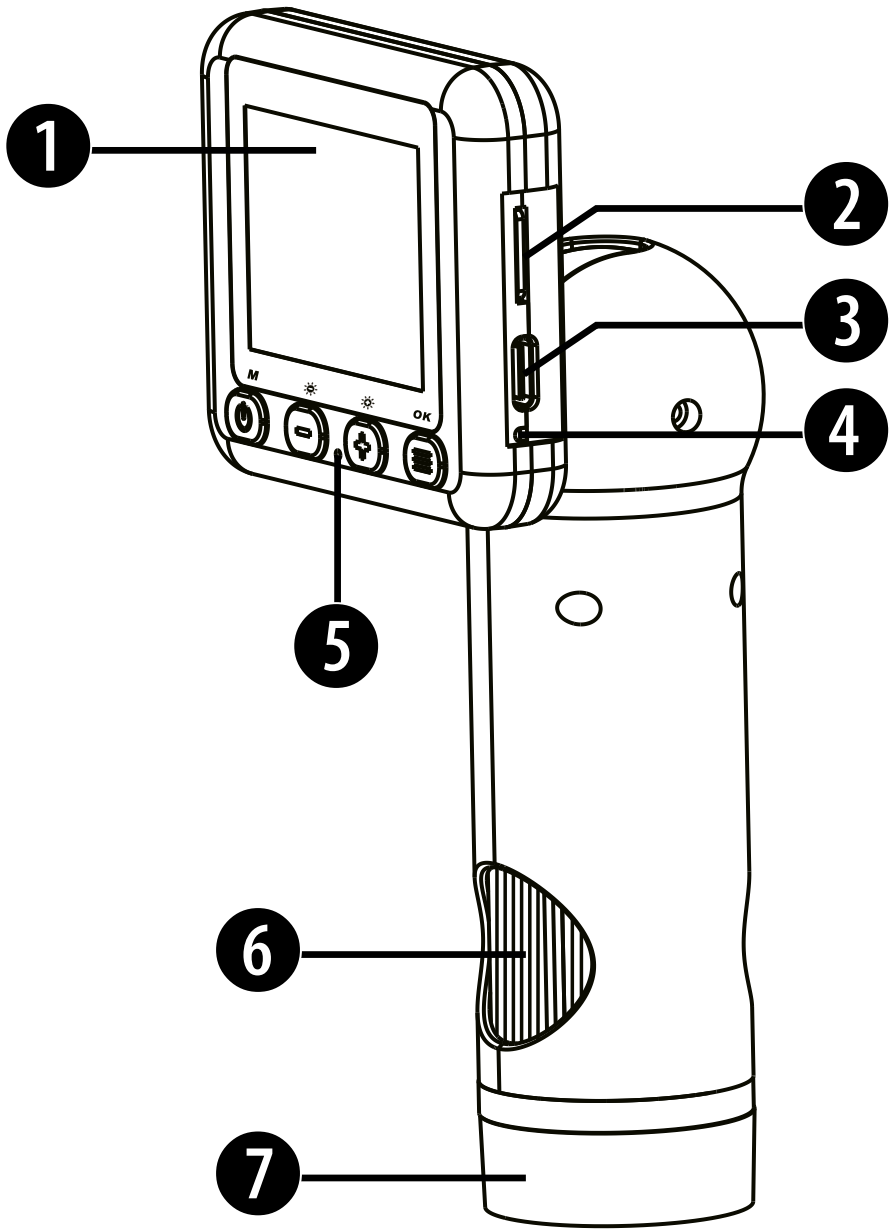

3. PŘEHLED DÍLŮ

1. Displej
2. Slot pro paměťovou kartu microSD/TF
3. Port USB-C
4. Kontrolka nabíjení mikroskopu
5. Kontrolka provozu
6. Zaostřovací kroužek
7. Průhledný kryt
8. Tlačítko zapnutí a nabídky
9. Tlačítko dolů [−]
10. Tlačítko nahoru [+]
11. Tlačítko OK
12. Resetování přístroje
13. Kruhové osvětlení se 6 LED
14. Čočka objektivu
15. Kabel USB-C

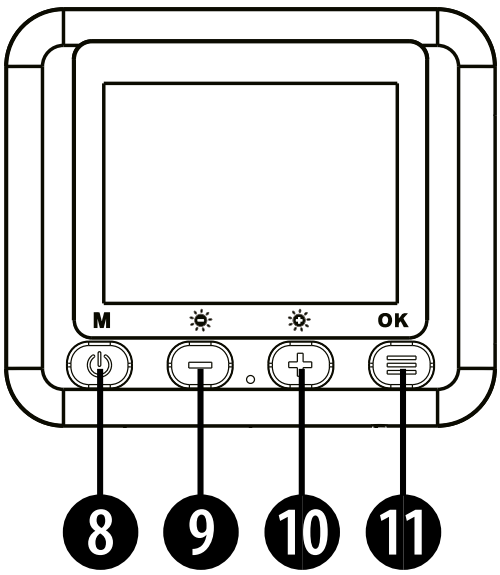

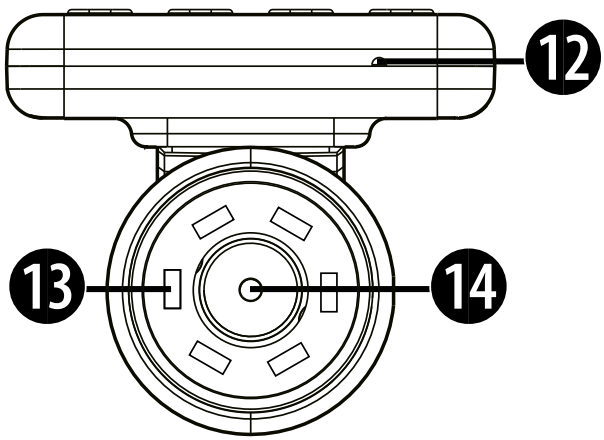

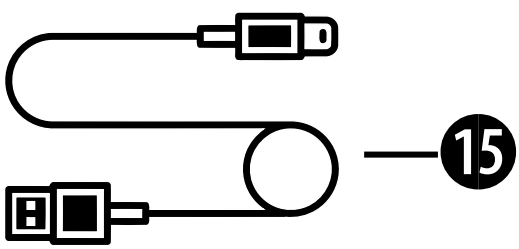

1. Displej

Na displeji můžete zobrazit, nastavit a používat funkce snímání mikroskopu. Zobrazuje se na něm obraz z objektivu, který pozorujete. Pro detailní pozorování a snímání můžete zvolit zvětšení 1× až 8×. V tomto rozhraní lze také nastavit parametry displeje a jas osvětlení mikroskopu.

2. Slot pro paměťovou kartu microSD/TF

Do slotu lze vložit kartu microSD/TF pro ukládání pořízených fotografií a videí.

3. Port USB-C

Port USB-C slouží k nabíjení a přenosu dat.

4. Kontrolka nabíjení mikroskopu

Kontrolka ukazuje stav nabíjení mikroskopu.

5. Kontrolka provozu

Po zapnutí mikroskopu se rozsvítí modrá kontrolka. Při pořizování snímků a záznamu videa modře bliká.

6. Zaostřovací kroužek

Kroužkem otáčejte velmi pomalu, dokud pozorovaný objekt nebude na displeji zřetelně zaostřený.

7. Průhledný kryt

Kryt umožňuje dobře vidět preparát během pozorování. Výška krytu je nastavena tak, aby odpovídala optimální ohniskové vzdálenosti mikroskopu.

8. Tlačítko zapnutí a nabídky

Přístroj zapnete podržením tlačítka zapnutí a nabídky po dobu 2 sekund.

9. Tlačítko dolů

Pohyb v nabídce, ovládání LED osvětlení nebo změna zvětšení.

10. Tlačítko nahoru

Pohyb v nabídce, ovládání LED osvětlení nebo změna zvětšení.

11. Tlačítko OK

Pořízení fotografie nebo videa. Spuštění či zastavení přehrávání videa.

12. Resetování přístroje

Malý otvor slouží k resetování mikroskopu. V případě potřeby opatrně stiskněte tlačítko uvnitř otvoru pomocí špendlíku nebo jiného špičatého předmětu.

13. Kruhové osvětlení se 6 LED

Osvětluje pozorovaný objekt, aby byl dobře viditelný.

14. Čočka objektivu

Čočka objektivu zvětšuje detaily pozorovaného vzorku a promítá obraz do mikroskopu.

15. Kabel USB-C

4. NABÍJENÍ

Zasuňte konektor USB-C do portu USB-C mikroskopu. Druhý konec kabelu připojte k napájecímu adaptéru USB (není součástí balení). Nabíjení trvá přibližně 2 hodiny a doba provozu je asi 5 hodin. Kontrolka při nabíjení svítí červeně a po úplném nabití zhasne.

5. VÝROBCE AKUMULÁTORU

Shenzhen Hangbo Power Technology Co., LTD
Room 413, No. 19, Huayuan New Village, Longyuan Community, Longhua Street, Longhua District, Shenzhen, China.
Typ akumulátoru – lithium-iontový
Kapacita 1000 mAh

6. ZAPNUTÍ

Podržte tlačítko zapnutí a nabídky po dobu 2 sekund. Zobrazí se úvodní obrazovka a po chvíli se otevře nabídka.

7. POHYB V NABÍDCE

Nabídkou se pohybujete tlačítkem [−] nebo [+]. Výběr potvrďte tlačítkem OK. K dispozici jsou režimy fotografování, videa, přehrávání a nastavení.

8. REŽIM FOTOGRAFOVÁNÍ A VIDEA

Pozorování s LED osvětlením

Stisknutím tlačítka [−] nebo [+] zapněte LED osvětlení. Světlo nikdy nesměrujte do očí, aby nedošlo k jejich poškození.

Zvětšení

Podržením tlačítka [+] nebo [−] obraz zvětšíte či zmenšíte (digitální zvětšení 1× až 8×).

Pořizování fotografií a videí

Namiřte mikroskop na pozorovaný objekt. Objekt umístěte do středu kulatého průsvitného krytu a k okraji průhledného krytu.

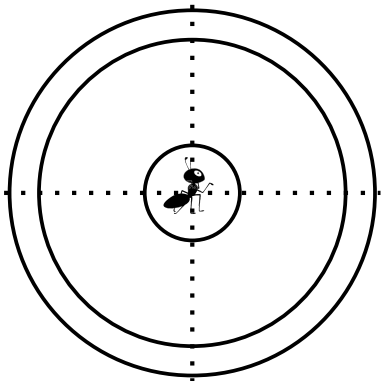

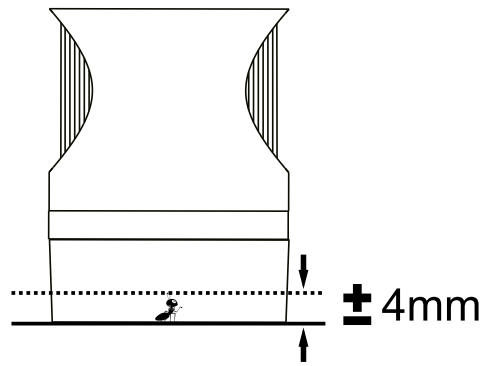

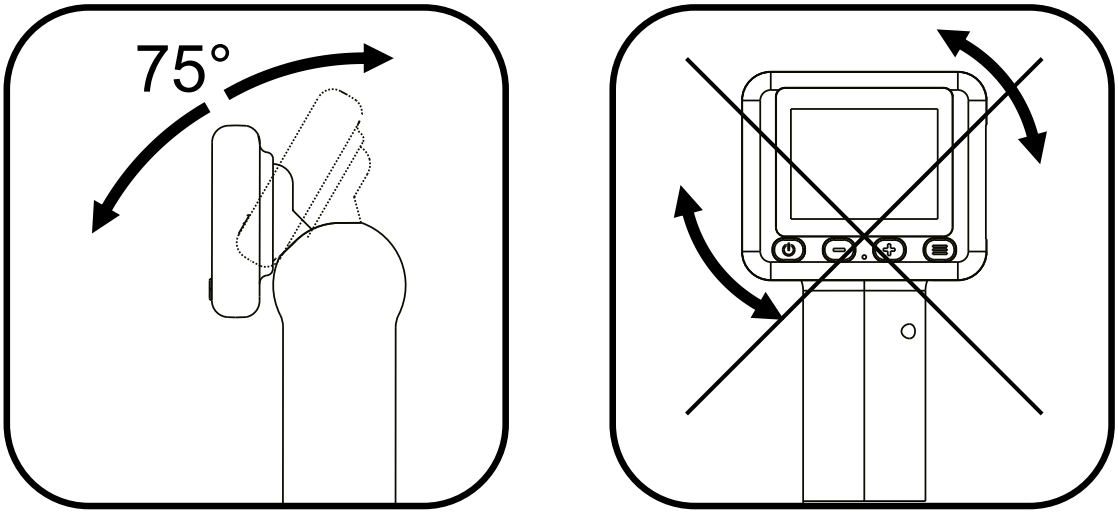

Sklon displeje přizpůsobte úhlu, ze kterého se díváte. Displej lze pouze naklopit v rozsahu přibližně 75°. Neotáčejte jím vodorovně, protože byste mohli poškodit jeho závěs.

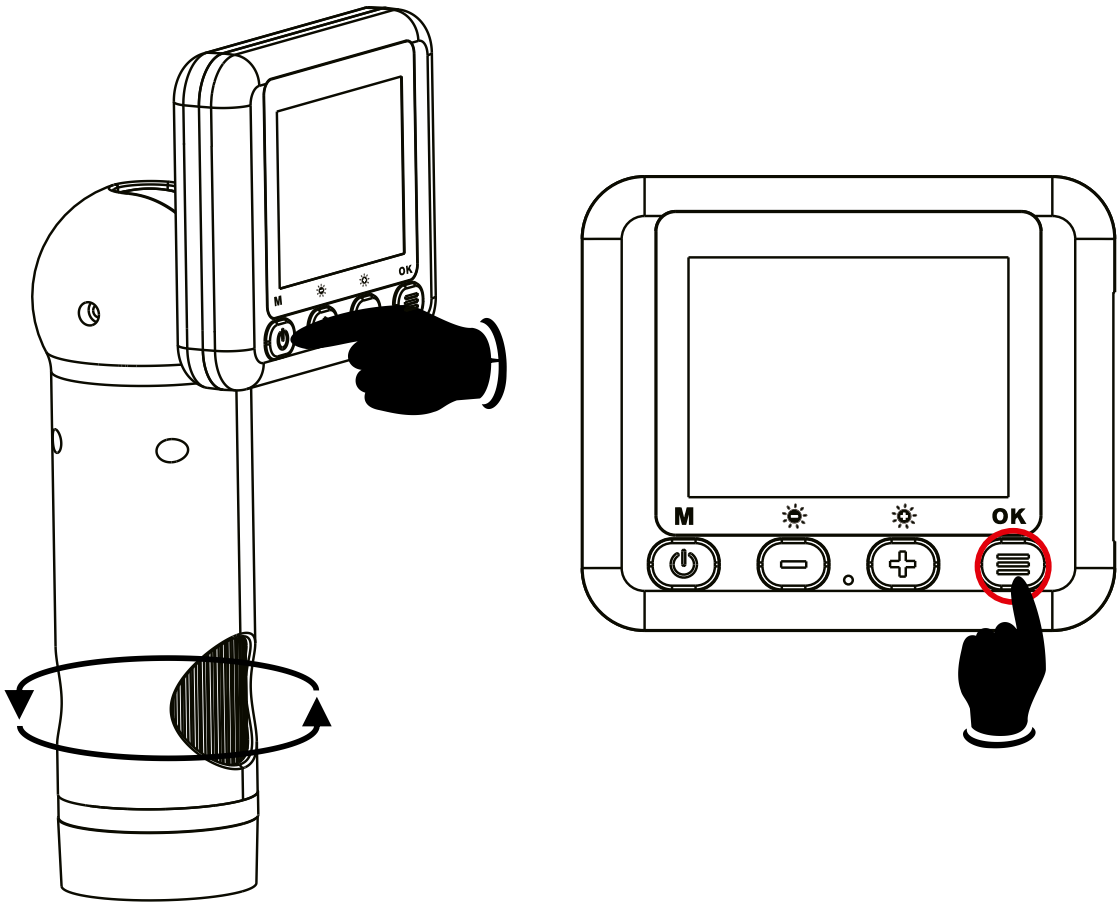

Stisknutím tlačítka OK pořídíte fotografii nebo video podle zvoleného režimu. Kontrolka provozu bliká modře. Stisknutím tlačítka zapnutí a nabídky se vrátíte do nabídky.

9. REŽIM PŘEHRÁVÁNÍ

Zobrazení fotografií a videí

Stisknutím tlačítka [+] nebo [−] procházejte všechny pořízené fotografie a videa.

Přehrávání videa

Vyberte videosoubor a stisknutím tlačítka OK spusťte přehrávání. Dalším stisknutím tlačítka OK přehrávání zastavíte.

Mazání souborů

Při prohlížení souboru v režimu přehrávání stiskněte tlačítko zapnutí a nabídky. Zobrazí se možnost smazání souboru.

Návrat do nabídky

V režimu přehrávání podržte tlačítko OK pro návrat do nabídky.

Nastavení

Mezi možnostmi nastavení se pohybujte tlačítkem [−] nebo [+]. Výběr potvrďte tlačítkem OK. Tlačítkem zapnutí a nabídky se vrátíte do předchozí nabídky.

10. POKYNY K ČIŠTĚNÍ

• Před čištěním odpojte přístroj od napájení!

• Vnější povrch přístroje čistěte pouze suchým hadříkem. Nepoužívejte čisticí kapaliny, aby nedošlo k poškození elektroniky.

11. LIKVIDACE



Obalové materiály roztřiďte podle druhu. Informace o správné likvidaci vám poskytne místní služba pro nakládání s odpady nebo úřad pro životní prostředí.



Elektronická zařízení nevyhazujte do domovního odpadu!

Podle směrnice Evropského parlamentu 2002/96/ES o odpadních elektrických a elektronických zařízeních a jejího provedení v německém právu se použitá elektronická zařízení sbírají odděleně a ekologicky recyklují.
Vybité staré baterie odevzdejte na sběrném místě pro baterie. Další informace o likvidaci přístrojů nebo baterií vyrobených po 6. lednu 2006 získáte u místní služby pro nakládání s odpady nebo na úřadě pro životní prostředí.

12. EU PROHLÁŠENÍ O SHODĚ

CE Společnost Bresser GmbH vydala prohlášení o shodě v souladu s platnými směrnicemi a příslušnými normami. Úplné znění ES prohlášení o shodě je dostupné na následující adrese.

http://www.bresser.de/download/15150/CE/15150_CE.pdf

13. ZÁRUKA

Běžná záruční doba činí 2 roky a začíná dnem nákupu. Pro využití dobrovolně prodloužené záruky uvedené na obalu je nutná registrace na našem webu.

Úplné záruční podmínky, informace o prodloužení záruky a podrobnosti o servisních službách najdete na našem webu.
www.bresser.de/garantiebedingungen

OBSAH

1. Všeobecné upozornenia 18
2. Obsah balenia 20
3. Prehľad dielov 21
4. Nabíjanie 25
5. Výrobca akumulátora 25
6. Zapnutie 25
7. Pohyb v ponuke 25
8. Režim fotografovania a videa 26
9. Režim prehrávania 28
10. Pokyny na čistenie 29
11. Likvidácia 30
12. EÚ vyhlásenie o zhode 31
13. Záruka 31

1. VŠEOBECNÉ UPOZORNENIA

• **NEBEZPEČENSTVO UDUSENIA!** Obalové materiály (plastové vrecká, gumičky a pod.) uchovávajte mimo dosahu detí. Výrobok obsahuje malé časti, ktoré by deti mohli prehltnúť. Hrozí udusenie!

• Prístroj obsahuje elektronické súčasti napájané zo zdroja prúdu. Deti pri používaní nikdy nenechávajte bez dozoru. Prístroj používajte iba podľa pokynov v návode,

inak hrozí ÚRAZ ELEKTRICKÝM PRÚDOM!

- **NEBEZPEČENSTVO ÚRAZU ELEKTRICKÝM PRÚDOM!** Napájacie a prepojovacie káble, predlžovacie káble ani konektory neohýbajte, nestláčajte a neťahajte za ne. Chráňte káble pred ostrými hranami a teplom. Pred použitím skontrolujte, či prístroj, káble a konektory nie sú poškodené. Poškodený prístroj ani prístroj s poškodenými časťami vedúcimi prúd nikdy nepoužívajte. Poškodené diely musí ihneď vymeniť autorizovaný servis.

- **NEBEZPEČENSTVO POŠKODENIA!** Prístroj nerozoberajte. V prípade poruchy sa obráťte na odborného predajcu. Ten kontaktuje servisné stredisko a v prípade potreby prístroj odošle na opravu.
- Prístroj neskratujte ani nevhadzujte do ohňa! Nadmerné teplo a nesprávne zaobchádzanie môžu spôsobiť skrat, požiar alebo výbuch!

- Hračka obsahuje batérie, ktoré nemožno vymeniť.

- Návod a obal uschovajte, pretože obsahujú dôležité informácie.

Pred použitím pravidelne kontrolujte, či kábel, zástrčka, kryt alebo iné časti napájacieho zdroja nie sú poškodené. Zdroj nepoužívajte, kým sa porucha neodstráni. Hračka nie je určená pre deti do troch rokov. Hračku

používajte iba s odporúčaným napájacím adaptérom.
Napájací adaptér nie je hračka. Hračku nepripájajte k viacerým napájacím adaptérom, než je odporúčané.

2. OBSAH BALENIA

Ručný mikroskop, kábel USB-C, návod na obsluhu

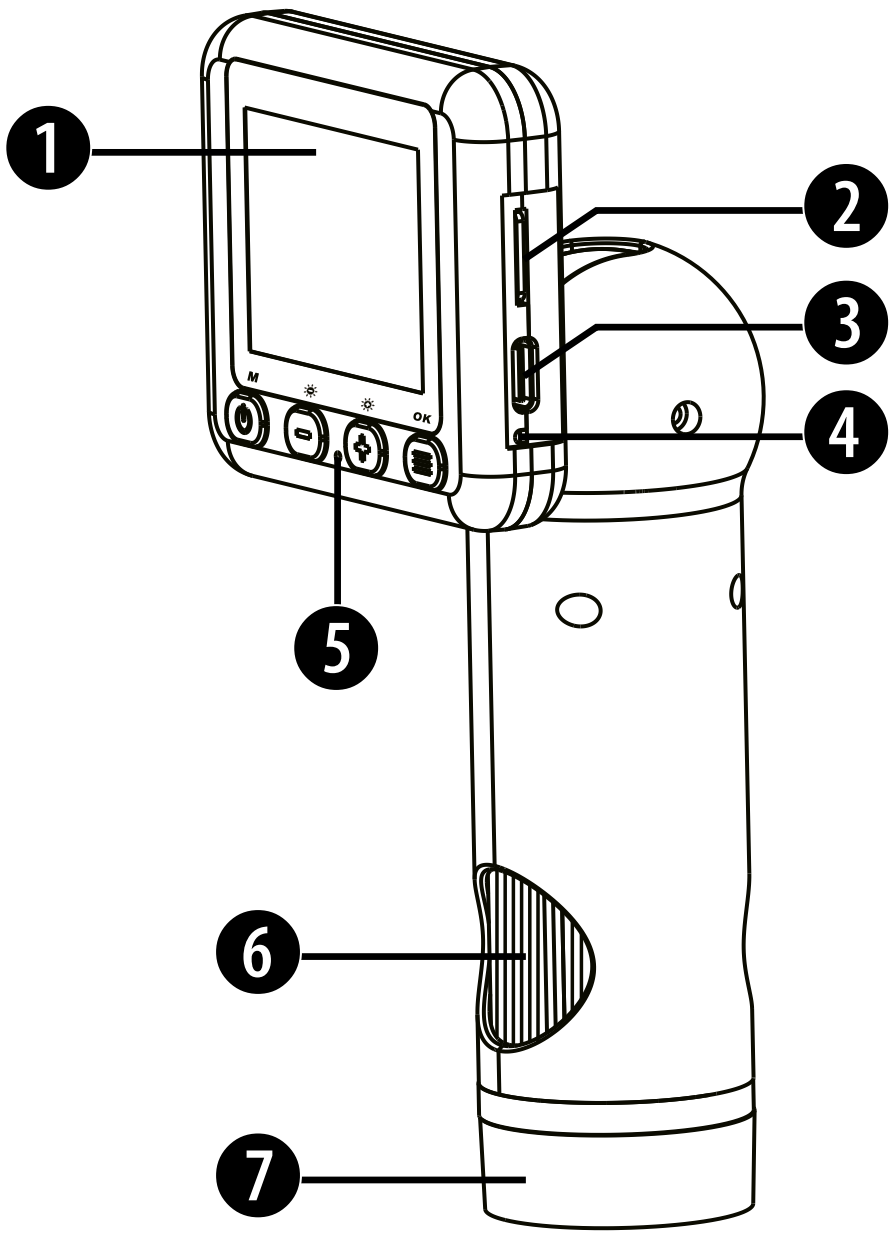

3. PREHĽAD DIELOV

1. Displej
2. Slot na pamäťovú kartu microSD/TF
3. Port USB-C
4. Kontrolka nabíjania mikroskopu
5. Kontrolka prevádzky
6. Zaostrovací krúžok
7. Priehľadný kryt
8. Tlačidlo zapnutia a ponuky
9. Tlačidlo nadol [−]
10. Tlačidlo nahor [+]
11. Tlačidlo OK
12. Resetovanie prístroja
13. Kruhové osvetlenie so 6 LED
14. Šošovka objektívu
15. Kábel USB-C

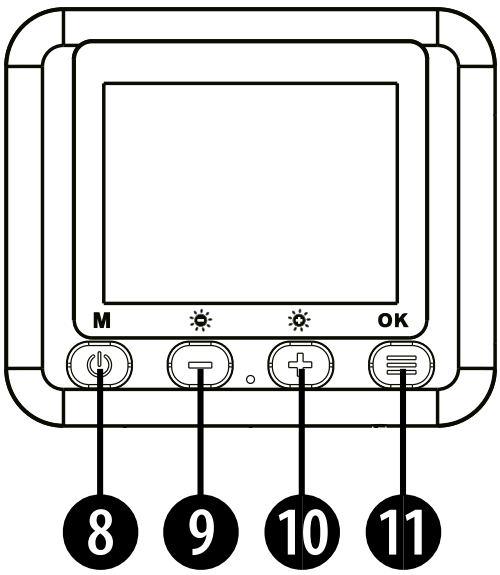

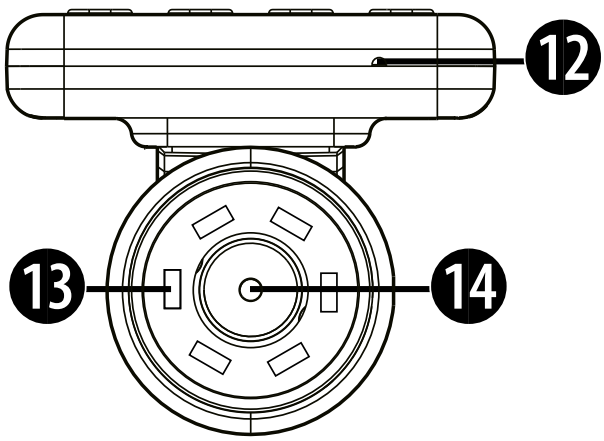

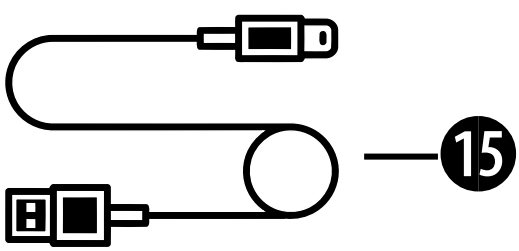

1. Displej

Na displeji môžete zobraziť, nastaviť a používať funkcie snímania mikroskopu. Zobrazuje sa na ňom obraz z objektívu, ktorý pozorujete. Na podrobné pozorovanie a snímanie môžete zvoliť zväčšenie 1× až 8×. V tomto rozhraní možno tiež nastaviť parametre displeja a jas osvetlenia mikroskopu.

2. Slot na pamäťovú kartu microSD/TF

Do slotu možno vložiť kartu microSD/TF na ukladanie zhotovených fotografií a videí.

3. Port USB-C

Port USB-C slúži na nabíjanie a prenos dát.

4. Kontrolka nabíjania mikroskopu

Kontrolka zobrazuje stav nabíjania mikroskopu.

5. Kontrolka prevádzky

Po zapnutí mikroskopu sa rozsvieti modrá kontrolka. Pri snímaní fotografií a zázname videa bliká namodro.

6. Zaostrovací krúžok

Krúžkom otáčajte veľmi pomaly, kým pozorovaný objekt nebude na displeji zreteľne zaostrený.

7. Priehľadný kryt

Kryt umožňuje dobre vidieť preparát počas pozorovania. Výška krytu je nastavená tak, aby zodpovedala optimálnej ohniskovej vzdialenosti mikroskopu.

8. Tlačidlo zapnutia a ponuky

Prístroj zapnete podržaním tlačidla zapnutia a ponuky na 2 sekundy.

9. Tlačidlo nadol

Pohyb v ponuke, ovládanie LED osvetlenia alebo zmena zväčšenia.

10. Tlačidlo nahor

Pohyb v ponuke, ovládanie LED osvetlenia alebo zmena zväčšenia.

11. Tlačidlo OK

Zhotovenie fotografie alebo videa. Spustenie či zastavenie prehrávania videa.

12. Resetovanie prístroja

Malý otvor slúži na resetovanie mikroskopu. V prípade potreby opatrne stlačte tlačidlo v otvore pomocou špendlíka alebo iného špicatého predmetu.

13. Kruhové osvetlenie so 6 LED

Osvetľuje pozorovaný objekt, aby bol dobre viditeľný.

14. Šošovka objektívu

Šošovka objektívu zväčšuje detaily pozorovanej vzorky a premieta obraz do mikroskopu.

15. Kábel USB-C

4. NABÍJANIE

Zasuňte konektor USB-C do portu USB-C mikroskopu. Druhý koniec kábla pripojte k napájaciemu adaptéru USB (nie je súčasťou balenia). Nabíjanie trvá približne 2 hodiny a čas prevádzky je asi 5 hodín. Kontrolka pri nabíjaní svieti načerveno a po úplnom nabití zhasne.

5. VÝROBCA AKUMULÁTORA

Shenzhen Hangbo Power Technology Co., LTD
Room 413, No. 19, Huayuan New Village, Longyuan Community, Longhua Street, Longhua District, Shenzhen, China.
Typ akumulátora – lítiovo-iónový
Kapacita 1000 mAh

6. ZAPNUTIE

Podržte tlačidlo zapnutia a ponuky na 2 sekundy. Zobrazí sa úvodná obrazovka a po chvíli sa otvorí ponuka.

7. POHYB V PONUKE

V ponuke sa pohybujete tlačidlom [−] alebo [+]. Výber potvrďte tlačidlom OK. K dispozícii sú režimy fotografovania, videa, prehrávania a nastavenia.

8. REŽIM FOTOGRAFOVANIA A VIDEA

Pozorovanie s LED osvetlením

Stlačením tlačidla [−] alebo [+] zapnite LED osvetlenie. Svetlo nikdy nesmerujte do očí, aby nedošlo k ich poškodeniu.

Zväčšenie

Podržaním tlačidla [+] alebo [−] obraz zväčšíte či zmenšíte (digitálne zväčšenie 1× až 8×).

Snímanie fotografií a videí

Namierte mikroskop na pozorovaný objekt. Objekt umiestnite do stredu okrúhleho priesvitného krytu a k okraju priehľadného krytu.

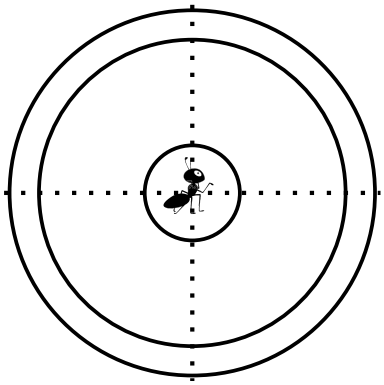

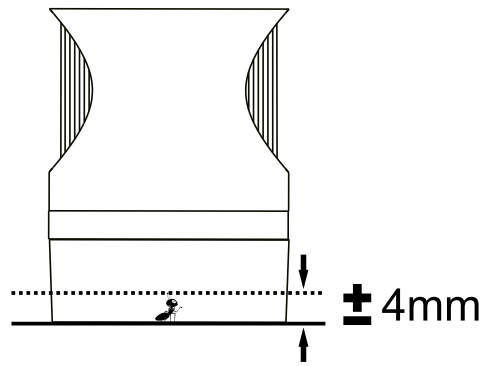

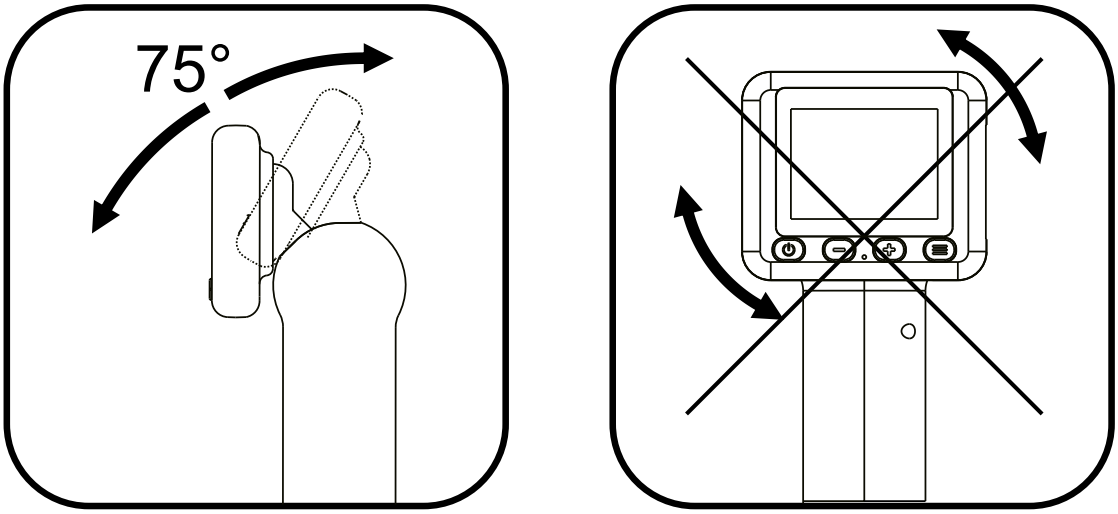

Sklon displeja prispôsobte uhlu, z ktorého sa pozeráte. Displej možno iba nakloniť v rozsahu približne 75°. Neotáčajte ním vodorovne, pretože by ste mohli poškodiť jeho záves.

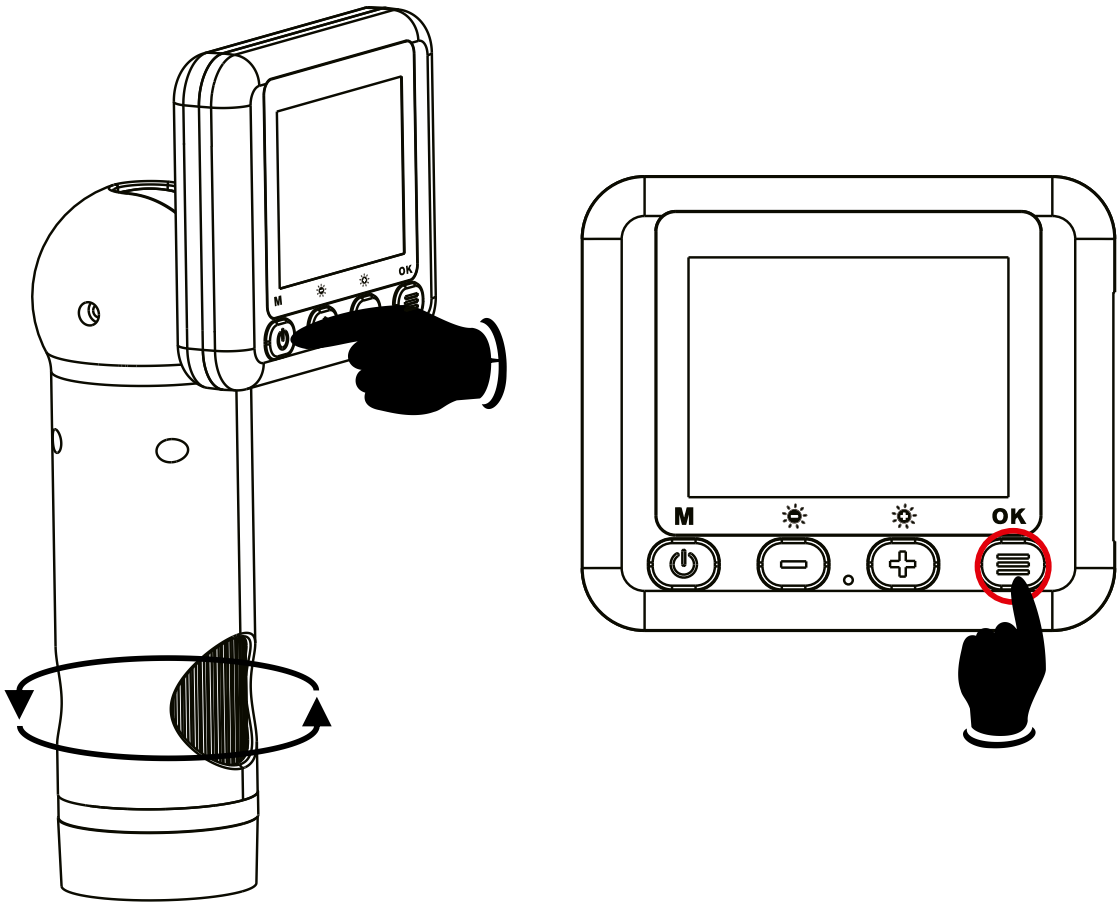

Stlačením tlačidla OK zhotovíte fotografiu alebo video podľa zvoleného režimu. Kontrolka prevádzky bliká namodro. Stlačením tlačidla zapnutia a ponuky sa vrátite do ponuky.

9. REŽIM PREHRÁVANIA

Zobrazenie fotografií a videí

Stlačením tlačidla [+] alebo [−] prechádzajte všetky zhotovené fotografie a videá.

Prehrávanie videa

Vyberte videosúbor a stlačením tlačidla OK spustite prehrávanie. Ďalším stlačením tlačidla OK prehrávanie zastavíte.

Vymazávanie súborov

Pri prezeraní súboru v režime prehrávania stlačte tlačidlo zapnutia a ponuky. Zobrazí sa možnosť vymazania súboru.

Návrat do ponuky

V režime prehrávania podržte tlačidlo OK na návrat do ponuky.

Nastavenia

Medzi možnosťami nastavení sa pohybujte tlačidlom [−] alebo [+]. Výber potvrďte tlačidlom OK. Tlačidlom zapnutia a ponuky sa vrátite do predchádzajúcej ponuky.

10. POKYNY NA ČISTENIE

- Pred čistením odpojte prístroj od napájania!

- Vonkajší povrch prístroja čistite iba suchou handričkou. Nepoužívajte čistiace kvapaliny, aby nedošlo k poškodeniu elektroniky.

11. LIKVIDÁCIA



Obalové materiály roztrieďte podľa druhu. Informácie o správnej likvidácii vám poskytne miestna služba na nakladanie s odpadom alebo úrad životného prostredia.



Elektronické zariadenia nevyhadzujte do domového odpadu!

Podľa smernice Európskeho parlamentu 2002/96/ES o odpade z elektrických a elektronických zariadení a jej vykonania v nemeckom práve sa použité elektronické zariadenia zbierajú oddelene a ekologicky recyklujú.
Vybité staré batérie odovzdajte na zbernom mieste pre batérie. Ďalšie informácie o likvidácii prístrojov alebo batérií vyrobených po 6. januári 2006 získate v miestnej službe na nakladanie s odpadom alebo na úrade životného prostredia.

12. EÚ VYHLÁSENIE O ZHODE

CE Spoločnosť Bresser GmbH vydala vyhlásenie o zhode v súlade s platnými smernicami a príslušnými normami. Úplné znenie ES vyhlásenia o zhode je dostupné na nasledujúcej adrese.

http://www.bresser.de/download/15150/CE/15150_CE.pdf

13. ZÁRUKA

Bežná záručná doba je 2 roky a začína sa dňom nákupu. Na využitie dobrovoľne predĺženej záruky uvedenej na obale je potrebná registrácia na našom webe.

Úplné záručné podmienky, informácie o predĺžení záruky a podrobnosti o servisných službách nájdete na našom webe.
www.bresser.de/garantiebedingungen

Servis

CZ

S dotazy k výrobku nebo případnou reklamací se nejprve obraťte na servisní středisko, ideálně e-mailem.

service@bresser.de

Telefon* +49 28 72 80 74 210

BRESSER GmbH
Zákaznický servis
Gutenbergstr. 2
46414 Rhede
Německo

* Místní číslo v Německu. Cena hovoru závisí na tarifu operátora. Volání ze zahraničí je dražší.

SK

S otázkami o výrobku alebo prípadnou reklamáciou sa najprv obráťte na servisné stredisko, ideálne e-mailom.

service@bresser.de

Telefón* +49 28 72 80 74 210

BRESSER GmbH
Zákaznícky servis
Gutenbergstr. 2
46414 Rhede
Nemecko

* Miestne číslo v Nemecku. Cena hovoru závisí od tarify operátora. Volanie zo zahraničia je drahšie.

Bresser GmbH
Gutenbergstraße 2
46414 Rhede · Germany
www.bresser.de/Youngster

@BresserEurope

Bresser UK Ltd.
Suite 3G, Eden House
Enterprise Way
Edenbridge, Kent TN8 6HF
Great Britain

BRESSER
GROUP OF COMPANIES

Chyby a technické změny vyhrazeny. / Chyby a technické zmeny vyhradené.
Manual_15150_CZ-SK_v032026a · Překlad z DE / Preklad z DE