BRESSER
Youngster

LCD mikroskop

Art. No. 15024



CZ **Návod k obsluze**

SK **Návod na obsluhu**

ZÁRUKA A SERVIS

www.bresser.de/warranty_terms

STAŽENÍ / STIAHNUTIE

www.bresser.de/P15024

PRŮVODCE / SPRIEVODCA

www.bresser.de/guide

POKUSY

www.bresser.de/downloads

DOTAZY / OTÁZKY

www.bresser.de/faq



CZ **NÁVOD K OBSLUZE** **4**

SK **NÁVOD NA OBSLUHU** **12**



UPOZORNĚNÍ! Nevhodné pro děti do 3 let. Malé části, nebezpečí udušení. Výrobek má ostré hrany a hroty nezbytné pro jeho funkci!

UPOZORNĚNÍ! Vhodné pouze pro děti od 8 let. Přiložené pokyny pro rodiče nebo jiné odpovědné osoby je nutné dodržovat. Obal uschovejte, protože obsahuje důležité informace.

O tomto návodu k obsluze

Před použitím přístroje si pozorně přečtěte bezpečnostní pokyny a návod k obsluze. Návod si uschovejte pro pozdější použití. Pokud přístroj prodáte nebo předáte, předejte návod každému dalšímu majiteli nebo uživateli výrobku.

Všeobecná bezpečnostní upozornění

- **NEBEZPEČÍ UDUŠENÍ!** Obalové materiály, například plastové sáčky a gumičky, uchovávejte mimo dosah dětí. Hrozí udušení. Výrobek obsahuje malé části, které by děti mohly spolknout.
- Kyselina unikající z baterií může způsobit poleptání! Zabraňte jejímu kontaktu s pokožkou, očima a sliznicemi. Při zasažení ihned opláchněte postižená místa velkým množstvím čisté vody a vyhledejte lékaře.

- **NEBEZPEČÍ ÚRAZU ELEKTRICKÝM PROUDEM!** Síťové a propojovací kabely, prodlužovací kabely ani adaptéry neohýbejte, nemačkejte a netahejte za ně. Kabely chraňte před ostrými hranami a teplem. Před použitím zkontrolujte, zda přístroj, kabely a konektory nejsou poškozené. Poškozený přístroj ani přístroj s poškozenými síťovými kabely nepoužívejte. Poškozené díly musí ihned vyměnit autorizovaný servis.

- **NEBEZPEČÍ POŠKOZENÍ!** Přístroj nerozebírejte. V případě závady se obraťte na příslušného odborného prodejce. Ten kontaktuje servisní středisko a v případě potřeby přístroj odešle k opravě.

- Nevystavujte přístroj vysokým teplotám. Přístroj nezkratujte ani nevhazujte do ohně! Nadměrné teplo a nesprávné zacházení mohou způsobit zkrat, požár nebo výbuch!

- Nepřerušujte datové spojení s počítačem před dokončením přenosu všech dat. Mohlo by dojít ke ztrátě dat, za kterou výrobce neodpovídá.
- Přístroj má dva vestavěné lithium-polymerové akumulátory, 3,7 V / 1000 mAh a 3,7 V / 1500 mAh. Nelze je vyjmout ani vyměnit. V případě poškození se obraťte na prodejce, který zajistí opravu.

- Přístroj nabíjejte pouze pod dohledem dospělých.
- Během nabíjení akumulátoru má být přístroj vypnutý.
- Výrobek není vodotěsný. Neponořujte jej do vody ani neskladujte na vlhkém místě.

- Stiskněte tlačítko Reset, pokud přístroj během provozu přestane reagovat nebo jej nelze vypnout.

Obsah balení

Ruční mikroskop, základna, rukojeť, Petriho misky, krabička s preparáty, sběrná krabička, pinzeta, pipeta a kabel USB-C.

Přehled dílů

A Vypínač

B Nabídka / převrácení obrazu / zpět

C Nastavení jasu LED osvětlení

D Další položka / zmenšení obrazu

E Předchozí položka / zvětšení obrazu

F Tlačítko potvrzení

① Displej

② Mikrofon

③ Kontrolka nabíjení

④ Nabíjecí port USB-C 1

⑤ Tlačítko Reset (resetování přístroje)

⑥ Zaostřovací kolečko

⑦ Nastavení výšky stolku mikroskopu

⑧ Nastavení jasu osvětlené destičky s ryskami

⑨ Magnetická svorka pro vzorek

⑩ Stolek mikroskopu

⑪ Základna

⑫ Slot pro paměťovou kartu SD

⑬ Nastavení výšky stolku mikroskopu

⑭ Nastavení jasu osvětlené destičky s ryskami

⑮ Osvětlená destička s ryskami

⑯ Reproduktor

⑰ Nabíjecí port USB-C 2

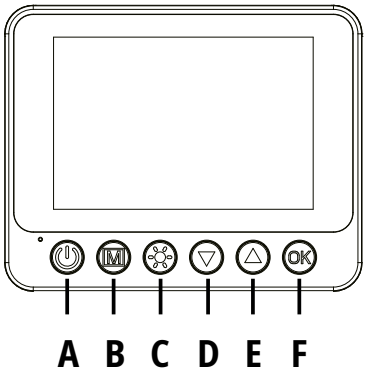

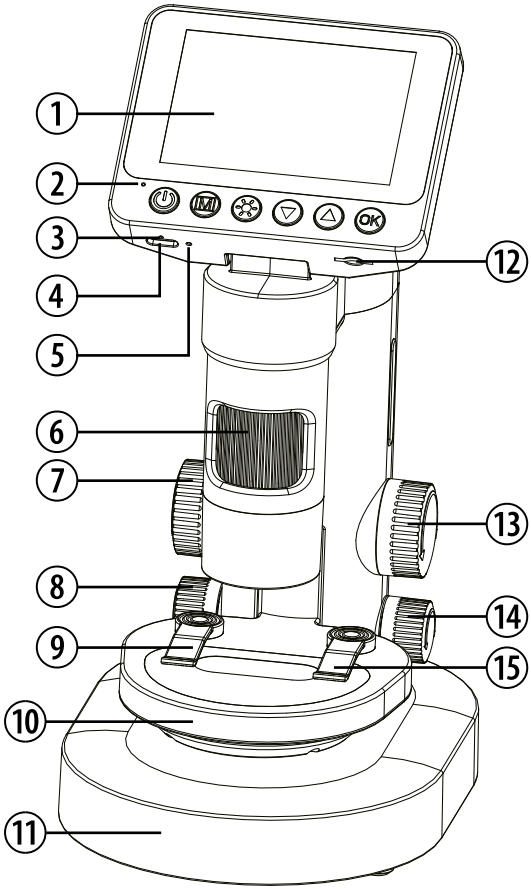

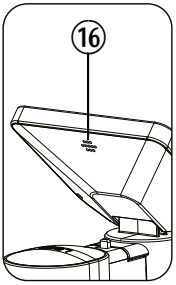

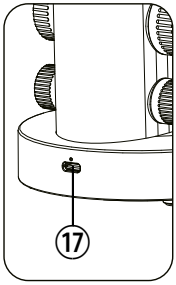

Funkce tlačítek

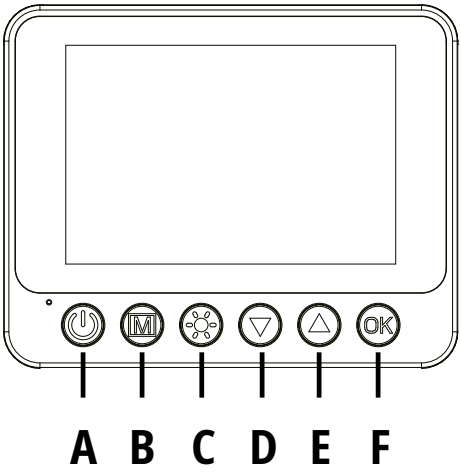

(A) Vypínač
• Dlouhým stisknutím tlačítka přístroj zapnete nebo vypnete.
• V galerii snímků krátkým stisknutím otevřete nabídku mazání.

(B) Nabídka / převrácení obrazu / zpět
• Stiskněte tlačítko nabídky a šipkami vyberte režim fotografií, režim videa, přehrávání nebo nastavení. Výběr potvrďte tlačítkem OK.
• Dlouhým stisknutím tlačítka svisle převrátíte obraz na displeji.
• Krátkým stisknutím tlačítka nabídku opustíte.

(C) Nastavení jasu LED osvětlení
• Krátkým stisknutím přepínáte jas LED osvětlení mezi stupni 1, 2, 3, 4, 5, 6 a vypnutím.

(D) Další položka / zmenšení obrazu
• V nabídce nebo nastavení krátkým stisknutím vyberete další položku.
• V režimu pozorování krátkým stisknutím zmenšíte obraz.
• Podržením tlačítka měníte zvětšení rychleji. Stupně zvětšení 100× až 1000×.

(E) Předchozí položka / zvětšení obrazu
• V nabídce nebo nastavení krátkým stisknutím vyberete předchozí položku.
• V režimu pozorování krátkým stisknutím zvětšíte obraz.
• Podržením tlačítka měníte zvětšení rychleji. Stupně zvětšení 100× až 1000×.

(F) Tlačítko potvrzení
• V nabídce nebo nastavení krátkým stisknutím potvrdíte výběr.
• V režimu pozorování krátkým stisknutím pořídíte fotografii nebo video.

Příslušenství

① Petriho misky
② Rukojeť
③ Krabička s preparáty
④ Sběrná krabička
⑤ Pinzeta
⑥ Pipeta
⑦ Kabel USB-C

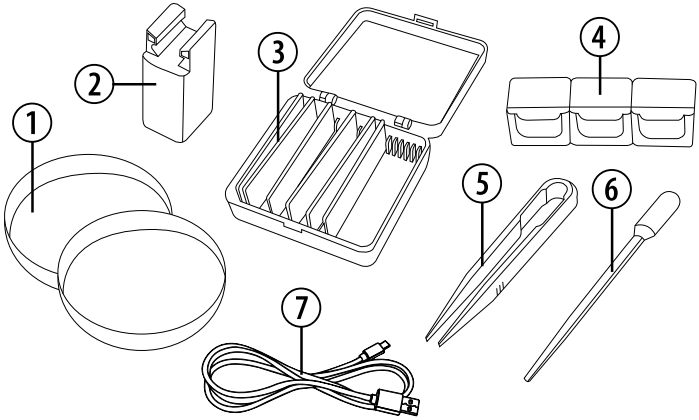

Ruční mikroskop

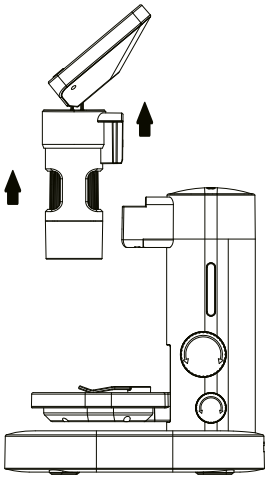

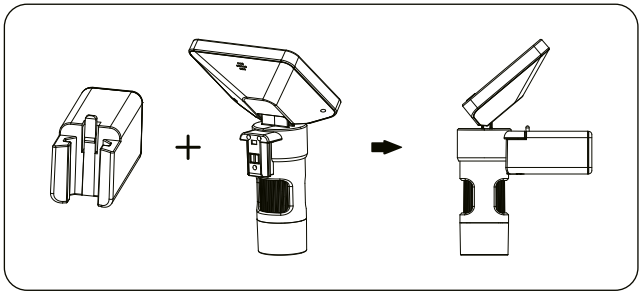

- Hlavní jednotku mikroskopu lze sejmout.
- Hlavní jednotku s rukojetí lze používat jako ruční mikroskop. Rukojeť zasuňte do hlavní jednotky.

- Displej mírně sklopte a podržením tlačítka nabídky (B) svisle převraťte obraz. Mikroskop tak lze používat i jako dalekohled nebo lupu.

Vložení paměťové karty

Paměťovou kartu (microSD/TF) zasuňte ve správné orientaci do slotu, dokud pevně nezapadne. Při vyjímání na kartu opatrně zatlačte a počkejte, až povyskočí. Pak ji vyjměte.

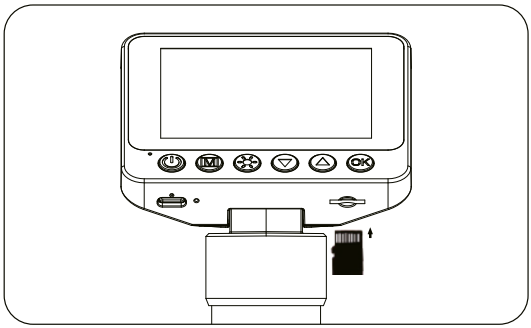

Přístroj podporuje paměťové karty do 128 GB. Doporučujeme kartu třídy 10 nebo vyšší.

Kartu nevkládejte ani nevyjímejte za provozu, aby nedošlo k poškození přístroje nebo karty. Po vložení se karta nastaví jako výchozí úložiště. Původní data na kartě se mohou ztratit, proto si je předem zálohujte. Pokud přístroj hlásí nekompatibilní kartu, naformátujte ji v nabídce nastavení a zkuste to znovu.

Ukládání a přenos dat

Připojte kabel USB-C k počítači nebo chytrému telefonu. Můžete přenášet data nebo používat mikroskop jako kameru.

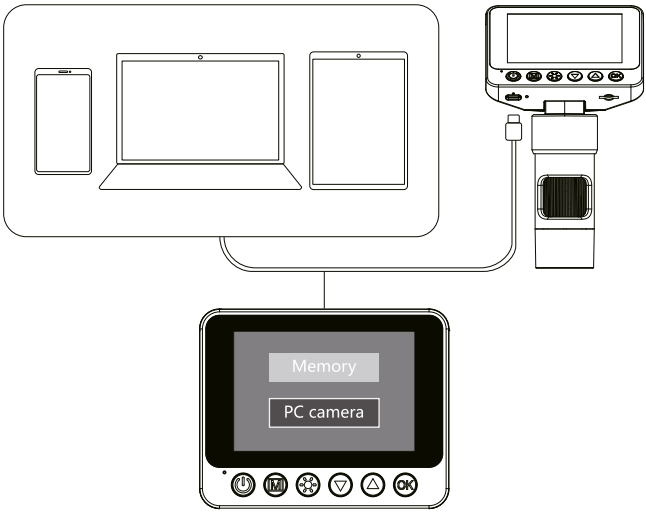

Nabíjení kamery

Způsob 1

Ruční mikroskop a základnu lze nabíjet samostatně.

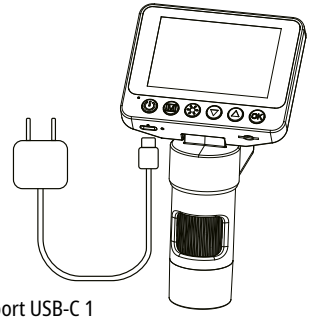

Nabíjecí port USB-C 1

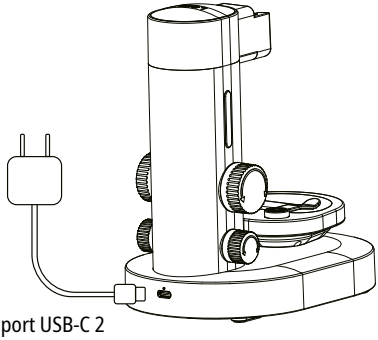

Nabíjecí port USB-C 2

Způsob 2

Když jsou ruční mikroskop a základna spojené, celý přístroj stačí nabíjet přes nabíjecí port USB-C 2.

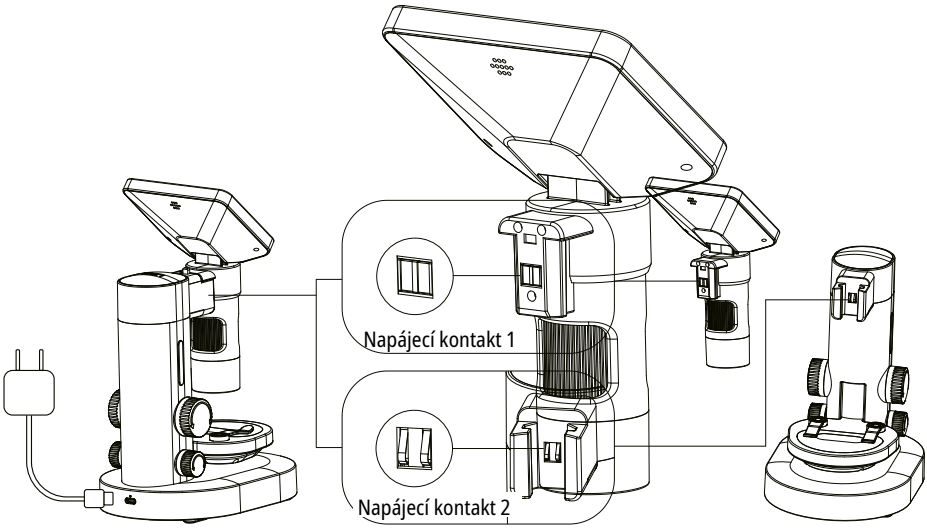

Nabíjecí port USB-C 2

Při nízkém stavu nabití použijte k nabíjení adaptér s výstupem 5 V / 1 A. Používání přístroje během nabíjení může opotřebovat akumulátor a zkrátit životnost výrobku. Červená kontrolka při nabíjení svítí a po úplném nabití zhasne.

Technické údaje	
Displej	Barevný displej 8,9 cm (3,5")
Funkce	Fotografování, záznam videa, použití jako stolní nebo ruční mikroskop, dalekohled a lupa
Zvětšení	Optické zvětšení 11,4× až 64,2× Digitální zvětšení 22,8× až 129,8×
Rozlišení snímků	3840 × 2160p / 1920 × 1080p
Rozlišení videa	1920 × 1080p / 1280 × 720p
Formát snímků	JPG
Formát videa	AVI
Dynamická snímková frekvence	20 až 30 sn./s
Paměťová karta	Karta microSD do 128 GB (není součástí balení)
Výstup	USB-C
Jazyky	DE, EN, CN, FR, PT, PL, NL, TR
Rozměry	120 × 264,5 × 170 mm
Hmotnost	540 g

Pokusy

Na níže uvedeném odkazu najdeš brožury se zajímavými pokusy. Dozvíš se, jak chovat žábronožky, jak vytvořit krystaly soli a mnoho dalšího.



POKUSY

www.bresser.de/downloads

Pokyny k čištění



Před čištěním odpojte přístroj od napájení (vytáhněte zástrčku ze zásuvky).
Vnější povrch přístroje čistěte suchým hadříkem. Nepoužívejte čisticí kapaliny, aby se nepoškodily elektronické součásti. Chraňte přístroj před prachem a vlhkostí. Uchovávejte ho v dodaném pouzdře nebo v původním obalu.

ES prohlášení o shodě

CE Společnost Bresser GmbH vydala prohlášení o shodě v souladu s platnými směrnicemi a příslušnými normami. Úplné znění ES prohlášení o shodě je dostupné na následující adrese.

www.bresser.de/download/15024/CE/15024_CE.pdf

Likvidace



Obalové materiály roztřiďte podle druhu. Při likvidaci přístroje dodržujte platné právní předpisy. Informace o správné likvidaci vám poskytne místní služba pro nakládání s odpady nebo úřad pro životní prostředí.



Elektrická zařízení nevyhazujte do domovního odpadu!
Podle evropské směrnice 2012/19/EU o odpadních elektrických a elektronických zařízeních a jejího provedení ve vnitrostátním právu je nutné použitá elektrická zařízení sbírat odděleně a ekologicky recyklovat. Vybité baterie odevzdejte na sběrném místě. Informace o likvidaci přístrojů nebo baterií vyrobených po 6. lednu 2006 vám poskytne místní služba pro nakládání s odpady nebo úřad pro životní prostředí.



Před likvidací akumulátor úplně vybijte.

Záruka a servis

Běžná záruční doba činí 2 roky a začíná dnem nákupu. Pro využití dobrovolně prodloužené záruky uvedené na dárkovém obalu je nutná registrace na našem webu.

Úplné záruční podmínky a informace o prodloužení záruky a servisu najdete na www.bresser.de/garantiebedingungen.



UPOZORNENIE! Nevhodné pre deti do 3 rokov. Malé časti, nebezpečenstvo udusenia. Výrobok má ostré hrany a hroty potrebné na jeho fungovanie!

UPOZORNENIE! Vhodné iba pre deti od 8 rokov. Priložené pokyny pre rodičov alebo iné zodpovedné osoby treba dodržiavať. Obal uschovajte, pretože obsahuje dôležité informácie.

O tomto návode na obsluhu

Pred použitím prístroja si pozorne prečítajte bezpečnostné pokyny a návod na obsluhu. Návod si uschovajte na neskoršie použitie. Ak prístroj predáte alebo odovzdáte, odovzdajte návod každému ďalšiemu majiteľovi alebo používateľovi výrobku.

Všeobecné bezpečnostné upozornenia

- **NEBEZPEČENSTVO UDUSENIA!** Obalové materiály, napríklad plastové vrecká a gumičky, uchovávajte mimo dosahu detí. Hrozí udusenie. Výrobok obsahuje malé časti, ktoré by deti mohli prehltnúť.
- Kyselina unikajúca z batérií môže spôsobiť poleptanie! Zabráňte jej kontaktu s pokožkou, očami a sliznicami. Pri zasiahnutí ihneď opláchnite postihnuté miesta veľkým množstvom čistej vody a vyhľadajte lekára.
- **NEBEZPEČENSTVO ÚRAZU ELEKTRICKÝM PRÚDOM!** Sieťové a prepojovacie káble, predlžovacie káble ani adaptéry neohýbajte, nestláčajte a neťahajte za ne. Káble chráňte pred ostrými hranami a teplom. Pred použitím skontrolujte, či prístroj, káble a konektory nie sú poškodené. Poškodený prístroj ani prístroj s poškodenými sieťovými káblami nepoužívajte. Poškodené diely musí ihneď vymeniť autorizovaný servis.

- **NEBEZPEČENSTVO POŠKODENIA!** Prístroj nerozoberajte. V prípade poruchy sa obráťte na príslušného odborného predajcu. Ten kontaktuje servisné stredisko a v prípade potreby prístroj odošle na opravu.

- Nevystavujte prístroj vysokým teplotám. Prístroj neskratujte ani nevhadzujte do ohňa! Nadmerné teplo a nesprávne zaobchádzanie môžu spôsobiť skrat, požiar alebo výbuch!

- Neprerušujte dátové spojenie s počítačom pred dokončením prenosu všetkých dát. Mohlo by dôjsť k strate dát, za ktorú výrobca nezodpovedá.
- Prístroj má dva vstavané lítiovo-polymérové akumulátory, 3,7 V / 1000 mAh a 3,7 V / 1500 mAh. Nemožno ich vybrať ani vymeniť. V prípade poškodenia sa obráťte na predajcu, ktorý zabezpečí opravu.

- Prístroj nabíjajte iba pod dohľadom dospelých.
- Počas nabíjania akumulátora má byť prístroj vypnutý.
- Výrobok nie je vodotesný. Neponárajte ho do vody ani neskladujte na vlhkom mieste.

- Stlačte tlačidlo Reset, ak prístroj počas prevádzky prestane reagovať alebo sa nedá vypnúť.

Obsah balenia

Ručný mikroskop, základňa, rukoväť, Petriho misky, škatuľka s preparátmi, zberná škatuľka, pinzeta, pipeta a kábel USB-C.

Prehľad dielov

A Vypínač

B Ponuka / prevrátenie obrazu / späť

C Nastavenie jasu LED osvetlenia

D Ďalšia položka / zmenšenie obrazu

E Predchádzajúca položka / zväčšenie obrazu

F Tlačidlo potvrdenia

① Displej

② Mikrofón

③ Kontrolka nabíjania

④ Nabíjací port USB-C 1

⑤ Tlačidlo Reset (resetovanie prístroja)

⑥ Zaostrovacie koliesko

⑦ Nastavenie výšky stolíka mikroskopu

⑧ Nastavenie jasu osvetlenej doštičky s ryskami

⑨ Magnetická svorka na vzorku

⑩ Stolík mikroskopu

⑪ Základňa

⑫ Slot na pamäťovú kartu SD

⑬ Nastavenie výšky stolíka mikroskopu

⑭ Nastavenie jasu osvetlenej doštičky s ryskami

⑮ Osvetlená doštička s ryskami

⑯ Reproduktor

⑰ Nabíjací port USB-C 2

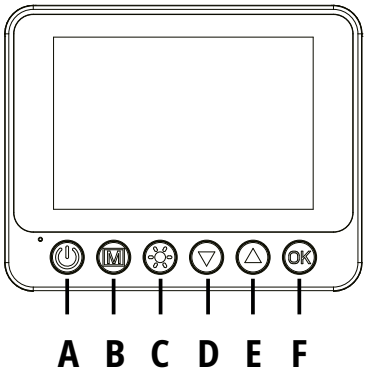

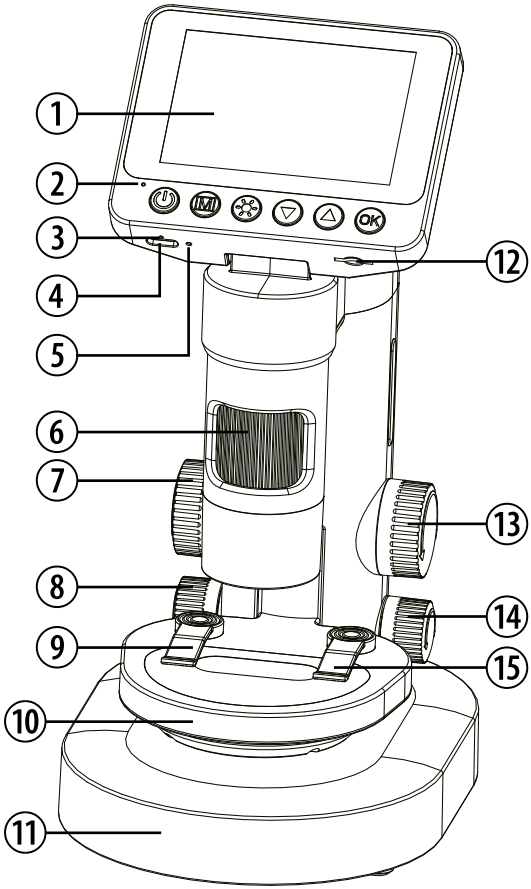

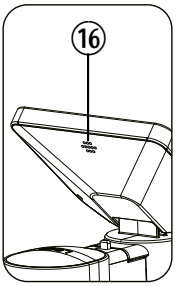

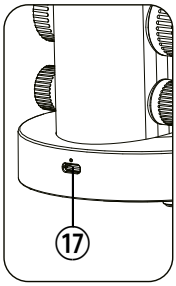

Funkcie tlačidiel

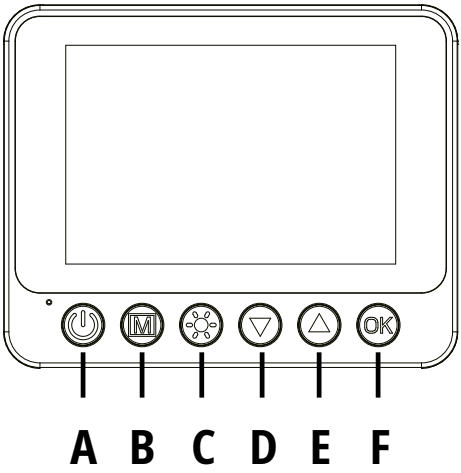

(A) Vypínač
• Dlhým stlačením tlačidla prístroj zapnete alebo vypnete.
• V galérii snímok krátkym stlačením otvoríte ponuku vymazania.

(B) Ponuka / prevrátenie obrazu / späť
• Stlačte tlačidlo ponuky a šípkami vyberte režim fotografií, režim videa, prehrávanie alebo nastavenia. Výber potvrďte tlačidlom OK.
• Dlhým stlačením tlačidla zvislo prevrátite obraz na displeji.
• Krátkym stlačením tlačidla ponuku opustíte.

(C) Nastavenie jasu LED osvetlenia
• Krátkym stlačením prepínate jas LED osvetlenia medzi stupňami 1, 2, 3, 4, 5, 6 a vypnutím.

(D) Ďalšia položka / zmenšenie obrazu
• V ponuke alebo nastaveniach krátkym stlačením vyberiete ďalšiu položku.
• V režime pozorovania krátkym stlačením zmenšíte obraz.
• Podržaním tlačidla meníte zväčšenie rýchlejšie. Stupne zväčšenia 100× až 1000×.

(E) Predchádzajúca položka / zväčšenie obrazu
• V ponuke alebo nastaveniach krátkym stlačením vyberiete predchádzajúcu položku.
• V režime pozorovania krátkym stlačením zväčšíte obraz.
• Podržaním tlačidla meníte zväčšenie rýchlejšie. Stupne zväčšenia 100× až 1000×.

(F) Tlačidlo potvrdenia
• V ponuke alebo nastaveniach krátkym stlačením potvrdíte výber.
• V režime pozorovania krátkym stlačením zhotovíte fotografiu alebo video.

Príslušenstvo

① Petriho misky
② Rukoväť
③ Škatuľka s preparátmi
④ Zberná škatuľka
⑤ Pinzeta
⑥ Pipeta
⑦ Kábel USB-C

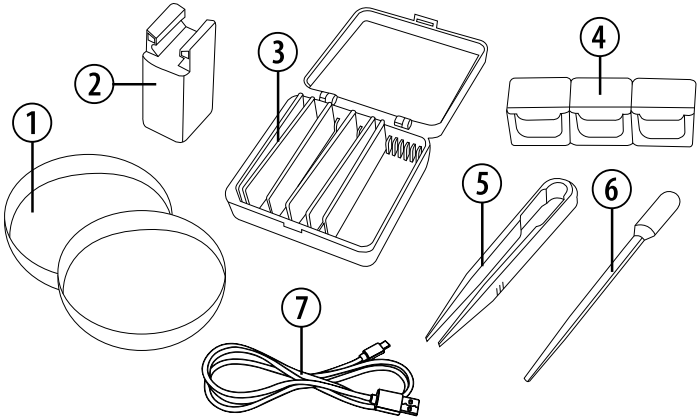

Ručný mikroskop

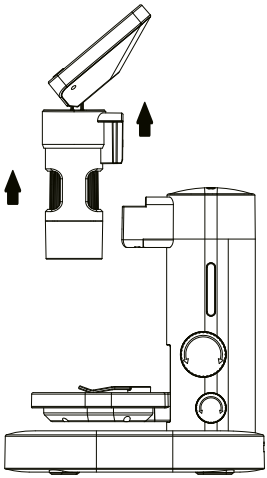

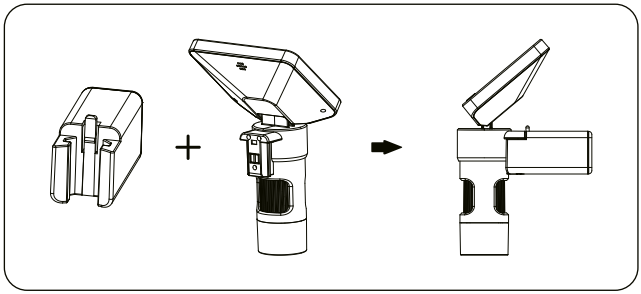

- Hlavnú jednotku mikroskopu možno odobrať.
- Hlavnú jednotku s rukoväťou možno používať ako ručný mikroskop. Rukoväť zasuňte do hlavnej jednotky.

- Displej mierne sklopte a podržaním tlačidla ponuky (B) zvislo prevráťte obraz. Mikroskop tak možno používať aj ako ďalekohľad alebo lupu.

Vloženie pamäťovej karty

Pamäťovú kartu (microSD/TF) zasuňte v správnej orientácii do slotu, kým pevne nezapadne. Pri vyberaní na kartu opatrne zatlačte a počkajte, kým povyskočí. Potom ju vyberte.

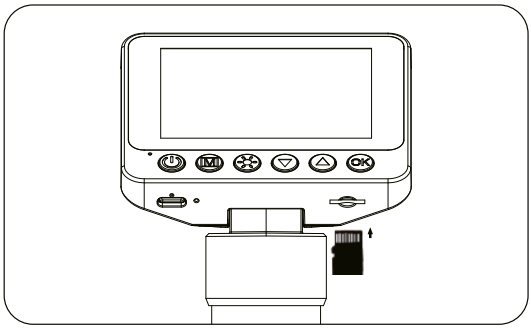

Prístroj podporuje pamäťové karty do 128 GB. Odporúčame kartu triedy 10 alebo vyššej.

Kartu nevkladajte ani nevyberajte počas prevádzky, aby nedošlo k poškodeniu prístroja alebo karty. Po vložení sa karta nastaví ako predvolené úložisko. Pôvodné dáta na karte sa môžu stratiť, preto si ich vopred zálohujte. Ak prístroj hlási nekompatibilnú kartu, naformátujte ju v ponuke nastavení a skúste to znova.

Ukladanie a prenos dát

Pripojte kábel USB-C k počítaču alebo smartfónu. Môžete prenášať dáta alebo používať mikroskop ako kameru.

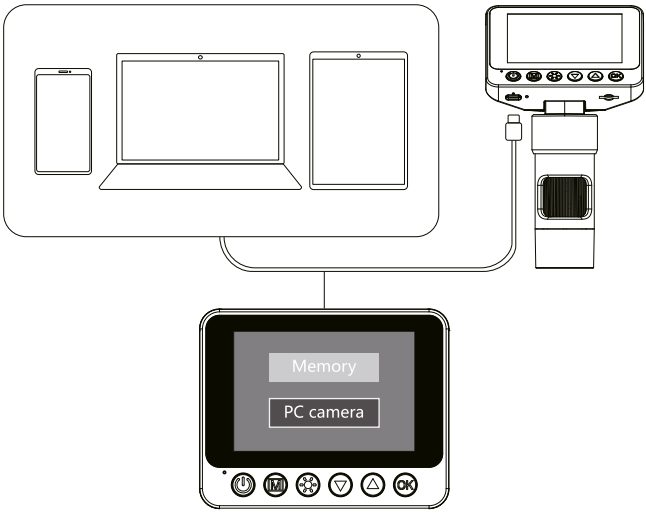

Nabíjanie kamery

Spôsob 1

Ručný mikroskop a základňu možno nabíjať samostatne.

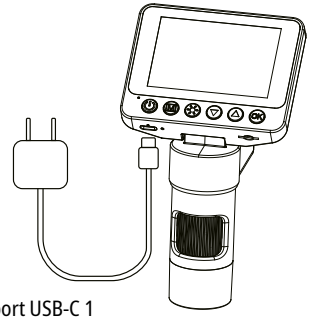

Nabíjací port USB-C 1

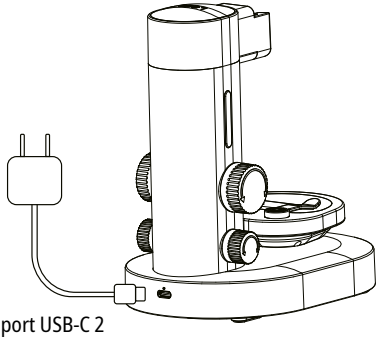

Nabíjací port USB-C 2

Spôsob 2

Keď sú ručný mikroskop a základňa spojené, celý prístroj stačí nabíjať cez nabíjací port USB-C 2.

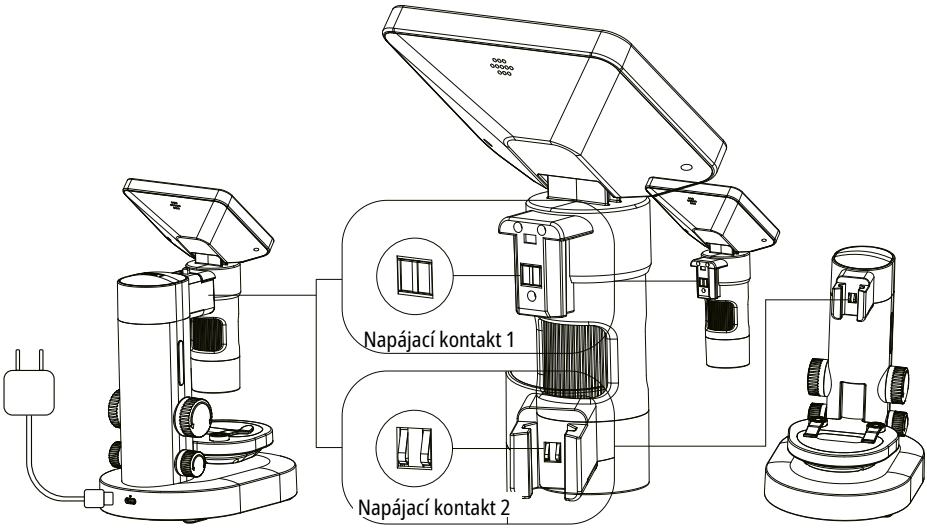

Nabíjací port USB-C 2

Pri nízkom stave nabitia použite na nabíjanie adaptér s výstupom 5 V / 1 A. Používanie prístroja počas nabíjania môže opotrebovať akumulátor a skrátiť životnosť výrobku. Červená kontrolka pri nabíjaní svieti a po úplnom nabití zhasne.

Technické údaje	
Displej	Farebný displej 8,9 cm (3,5")
Funkcie	Fotografovanie, záznam videa, použitie ako stolný alebo ručný mikroskop, ďalekohľad a lupa
Zväčšenie	Optické zväčšenie 11,4× až 64,2× Digitálne zväčšenie 22,8× až 129,8×
Rozlíšenie snímok	3840 × 2160p / 1920 × 1080p
Rozlíšenie videa	1920 × 1080p / 1280 × 720p
Formát snímok	JPG
Formát videa	AVI
Dynamická snímková frekvencia	20 až 30 sn./s
Pamäťová karta	Karta microSD do 128 GB (nie je súčasťou balenia)
Výstup	USB-C
Jazyky	DE, EN, CN, FR, PT, PL, NL, TR
Rozmery	120 × 264,5 × 170 mm
Hmotnosť	540 g

Pokusy

Na nižšie uvedenom odkaze nájdeš brožúry so zaujímavými pokusmi. Dozvieš sa, ako chovať žiabronôžky, ako vytvoriť kryštály soli a mnoho ďalšieho.



POKUSY

www.bresser.de/downloads

Pokyny na čistenie



Pred čistením odpojte prístroj od napájania (vytiahnite zástrčku zo zásuvky).
Vonkajší povrch prístroja čistite suchou handričkou. Nepoužívajte čistiace kvapaliny, aby sa nepoškodili elektronické súčasti. Chráňte prístroj pred prachom a vlhkosťou. Uchovávajte ho v dodanom puzdre alebo v pôvodnom obale.

ES vyhlásenie o zhode

CE Spoločnosť Bresser GmbH vydala vyhlásenie o zhode v súlade s platnými smernicami a príslušnými normami. Úplné znenie ES vyhlásenia o zhode je dostupné na nasledujúcej adrese.

www.bresser.de/download/15024/CE/15024_CE.pdf

Likvidácia



Obalové materiály roztrieďte podľa druhu. Pri likvidácii prístroja dodržiavajte platné právne predpisy. Informácie o správnej likvidácii vám poskytne miestna služba na nakladanie s odpadom alebo úrad životného prostredia.



Elektrické zariadenia nevyhadzujte do domového odpadu!
Podľa európskej smernice 2012/19/EÚ o odpade z elektrických a elektronických zariadení a jej vykonania vo vnútroštátnom práve treba použité elektrické zariadenia zbierať oddelene a ekologicky recyklovať. Vybité batérie odovzdajte na zbernom mieste. Informácie o likvidácii prístrojov alebo batérií vyrobených po 6. januári 2006 vám poskytne miestna služba na nakladanie s odpadom alebo úrad životného prostredia.



Pred likvidáciou akumulátor úplne vybite.

Záruka a servis

Bežná záručná doba je 2 roky a začína sa dňom nákupu. Na využitie dobrovoľne predĺženej záruky uvedenej na darčekovom obale je potrebná registrácia na našom webe.

Úplné záručné podmienky a informácie o predĺžení záruky a servise nájdete na www.bresser.de/garantiebedingungen.

Kontakt

Bresser GmbH
Gutenbergstraße 2
46414 Rhede · Germany

www.bresser.de

@BresserEurope

Bresser UK Ltd.
Suite 3G, Eden House
Enterprise Way, Edenbridge,
Kent TN8 6HF, Great Britain

Chyby a technické změny vyhrazeny. / Chyby a technické zmeny vyhradené.
Manual_15024_CZ-SK_v122025a · Překlad z DE / Preklad z DE